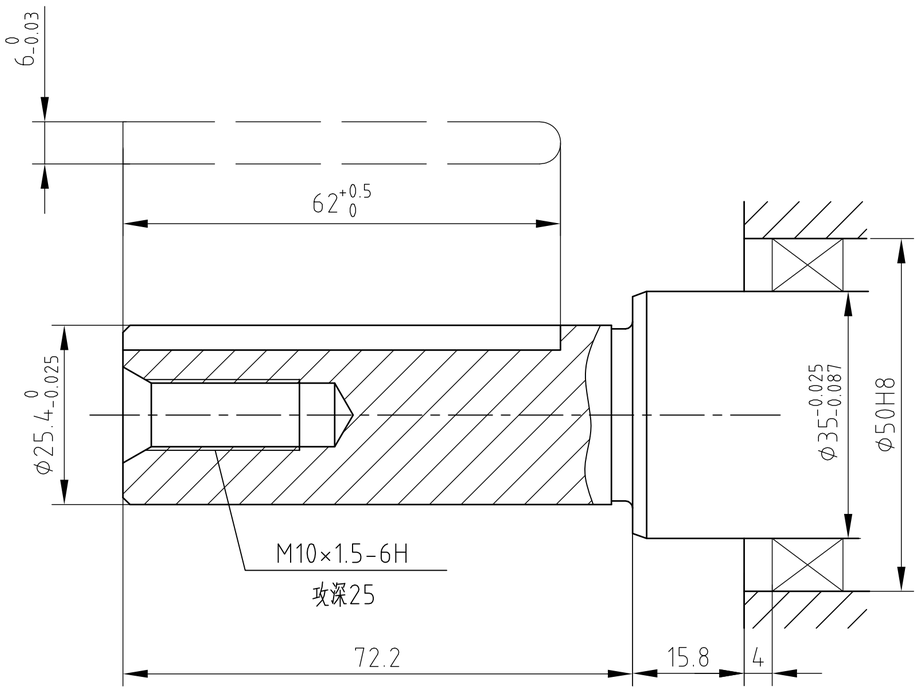

Key ： 6.0*6.0*56

Centre Bolt ： M10*30

188FV K6

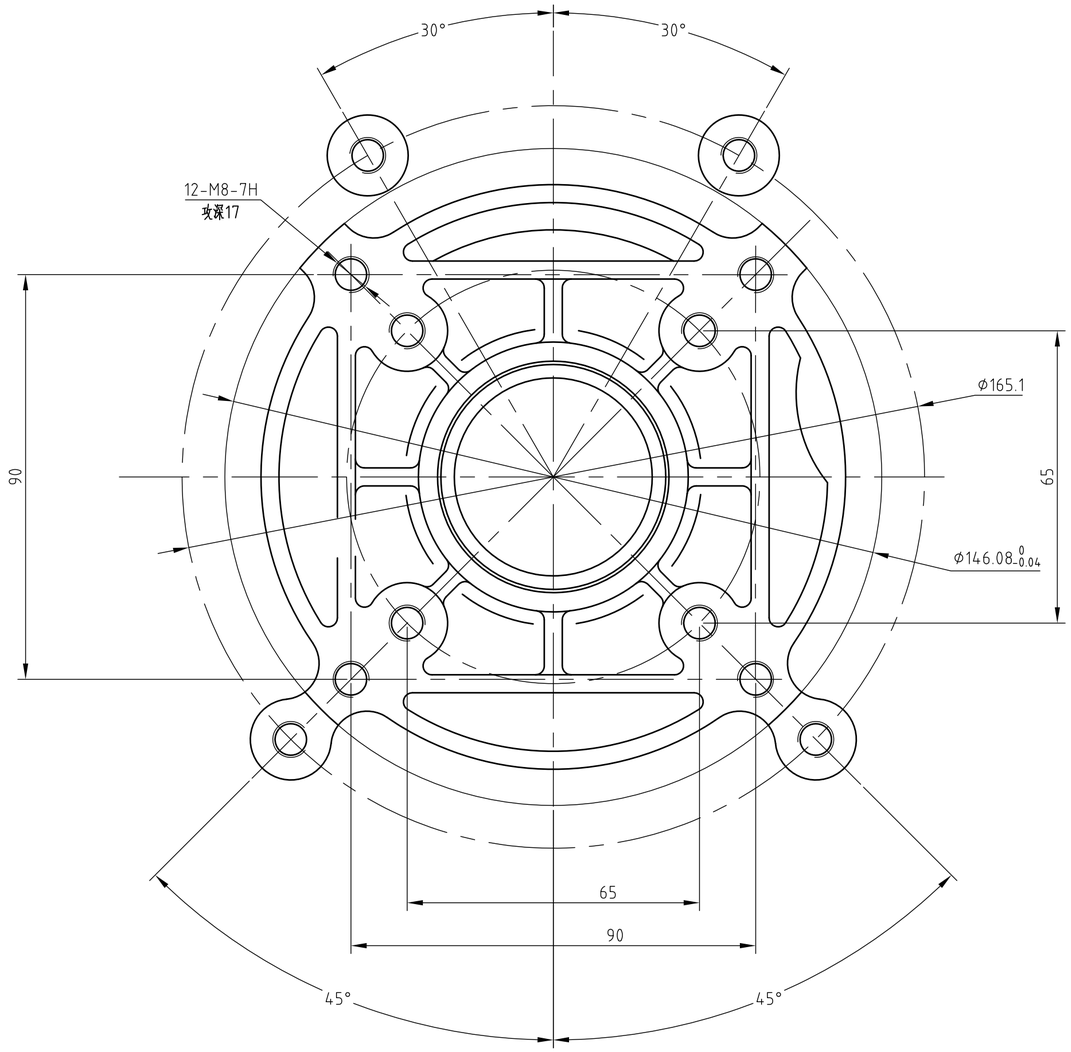

PTO Flange