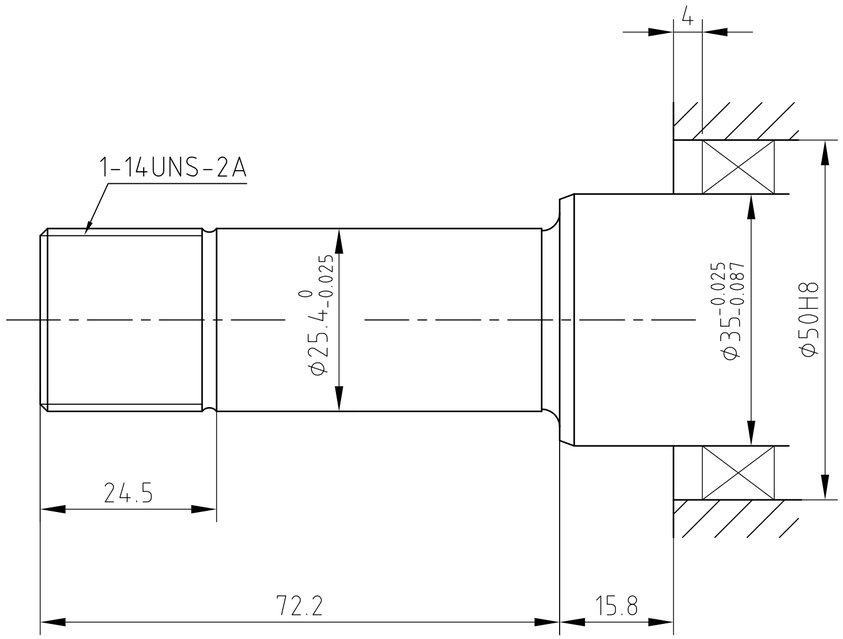

188FV P1

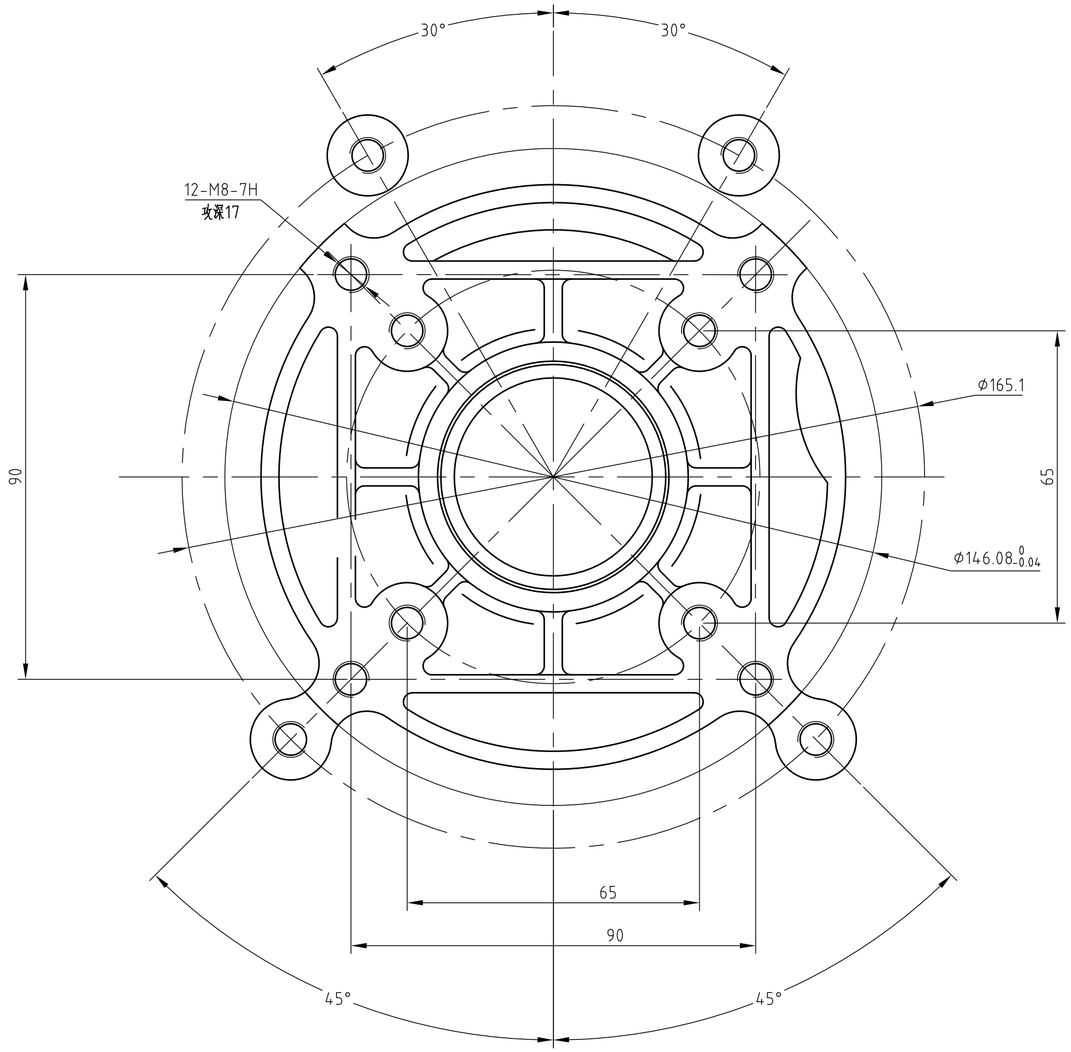

PTO Flange